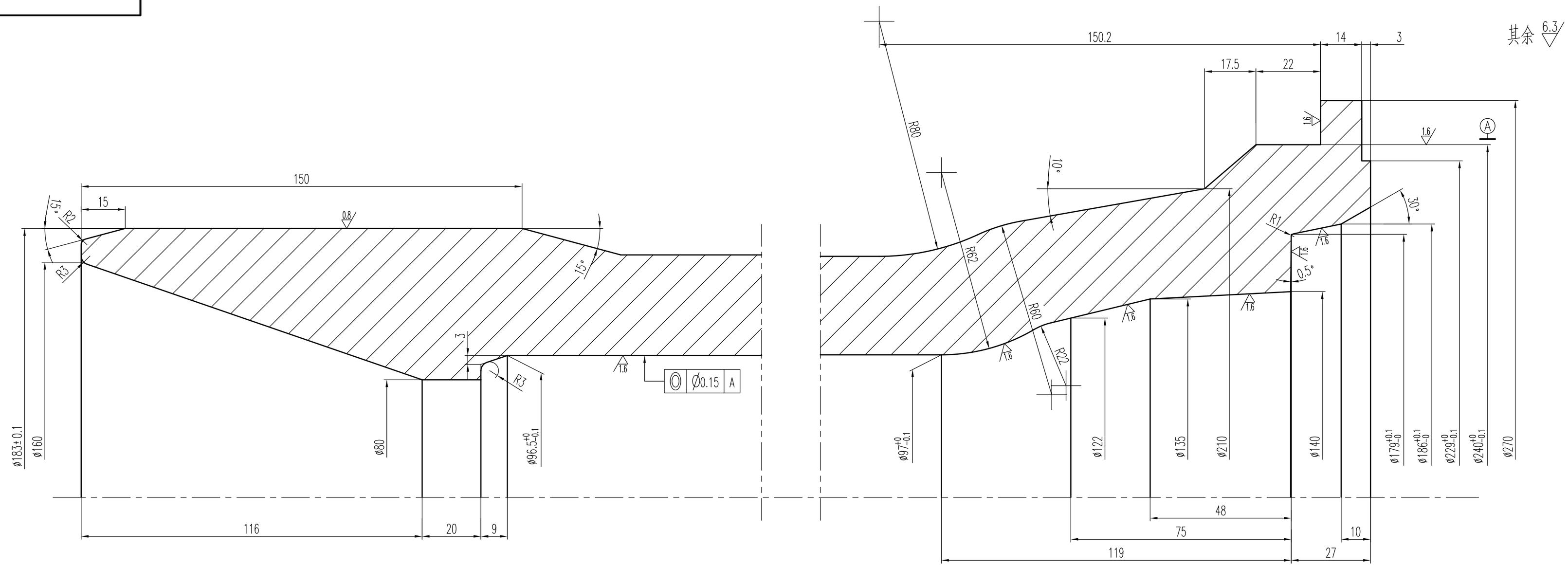

管模外形图

1:15

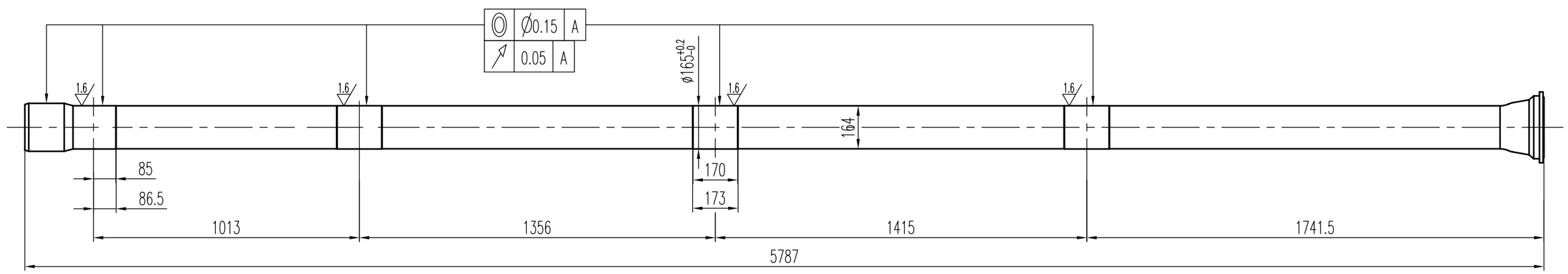

k向

2:1

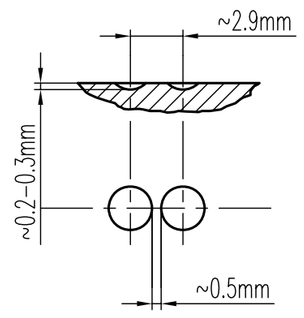

技术要求

1.管模内壁进行磨削打点并定期修整;

2.管模的机械性能应保证抗拉强度750~850N^2/mm,屈服强度650N/mm^2,延伸率>16%,断面收缩率>60%;

3.管模材质的化学成份:C=0.17% Si=0.24% Mn=0.43% Cr=2.30% Mo=0.45% Ni=0.28% p=0.008% S=0.01%;

4.调质HB230~260;

更改标记 Modified Mark	更改处数 Modified Amount	签字 Signature	日期 Date
设计 /Designer			
制图 /Drawing			
审核 /Check			
标准 /Standard			
批准 /Approval			

杭州春风实业有限公司
HANGZHOU CHUNFENG INDUSTRY CO., LTD.

材料 Material	21CrMo10	DN80T管模
共张 Total Pages / 重量 Weight	637	GM80T×5500
第张 Page NO. / 比例 Scale	1:1	

本图的权益，属于杭州春风实业有限公司所有。所含有的专利、专利技术和信息，应予保密。事先未经本公司书面许可，不得复制、提供或披露给任何第三方。
The drawing is the property of HANGZHOU CHUNFENG INDUSTRY AND COMMERCE CO.LTD.All patents knows-hows and technical information contained therein are confidential.It shall not be copied,duplicated, submitted or disclosed to any third party without prior written consent of HZCF.

翻译 Translation

校 T.Ch.