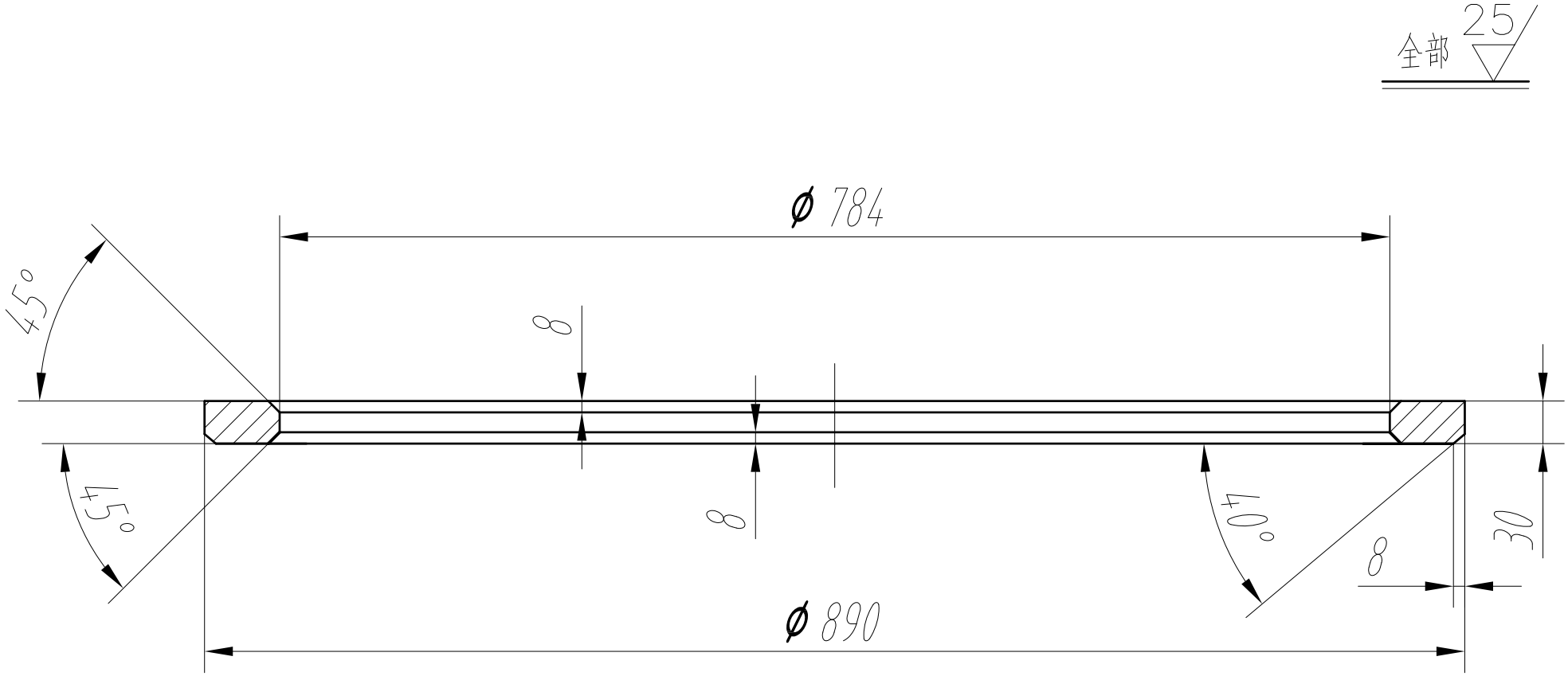


技术要求

1. 本工件工作在高温下，要求整体锻造或整体切割下料，不允许拼接。

| | | | | | | | | |
|---|---|---|---|---|---|---|---|---|
| | | | | | | 环体 | | JBH16.10.2 |
| 标记 | 处数 | 分区 | 更改文件号 | 签名 | 年月日 | | | 总序号 380 |
| 设计 | | | 标准化 | | | 数量 | 重量(kg) | 面积($m^2$) | 材质 Q235 |
| | | | | | | 10 | | | 武汉摩林翰机电设备有限公司 |
| 审核 | | | | | | 共 1 张 | 第 1 张 | |
| 工艺 | | | 批准 | | | | | |