4YZQ-5-0113200

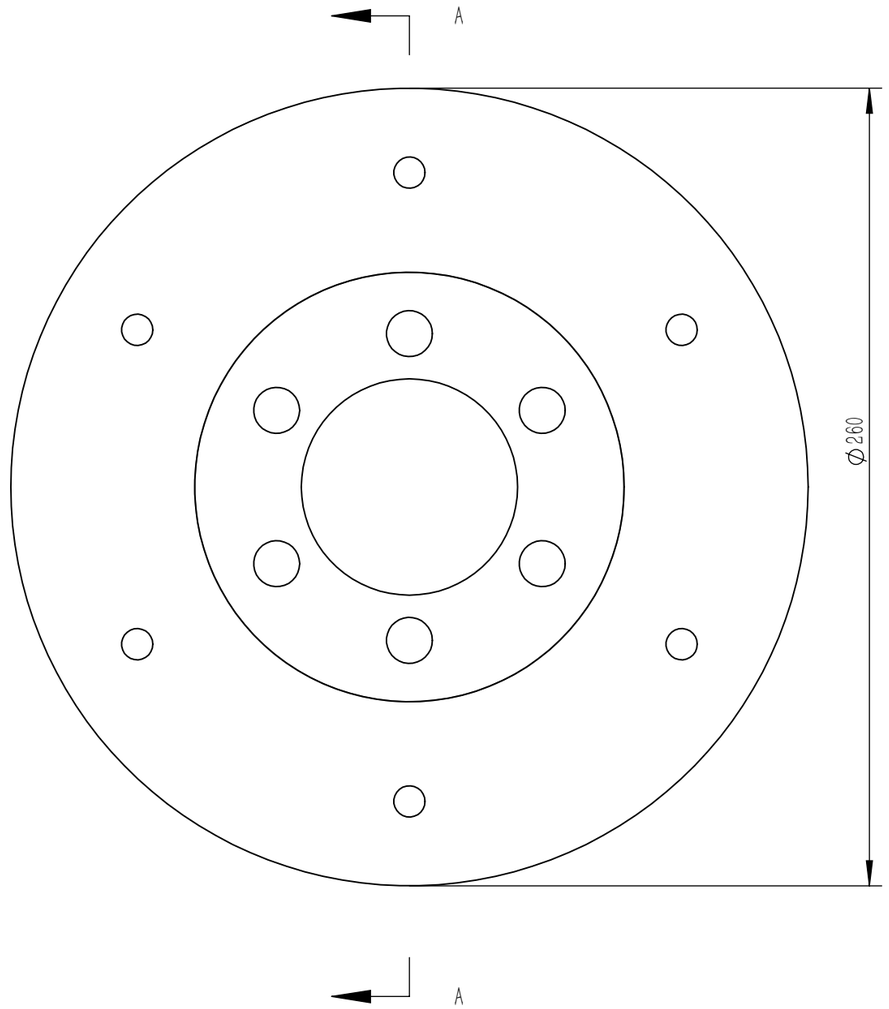

A—A
1 : 2

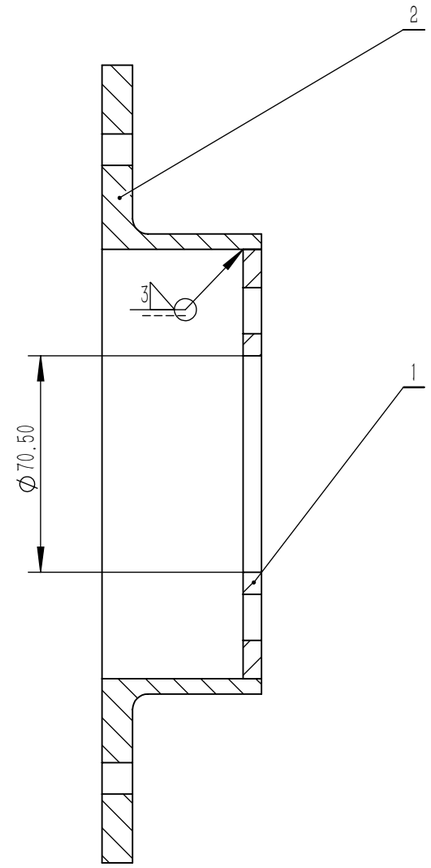

技术要求
1、焊接焊缝要求均匀致密，平滑无裂纹，焊后仔细清理飞溅物
2 、*表示参考尺寸
3、螺纹表面喷涂防锈漆
4、表面喷涂灰色防锈漆
5、焊接时均布选取三点进行焊接后在进行满焊，以减少焊接变形
6、一台份1件

序号	名称	代号	材料	数量	说明
2	法兰圆柱体	4YZQ-5-0113201	Q235	1	
1	法兰盘	4YZQ-5-0113202	Q235	1	焊接件

标记	处数	分区	更改文件号	签名	年 月 日	阶 段 标 记	重量	比例	法兰支架总成
设计			标准化				4.183	1：2	
校核			工艺						4YZQ-5-0113200
主管设计			审核						
			批准			共1张 第1张	版本		替代

零件代号
借(通)用件登记
描图
描校
旧底图总号
底图总号
签字
日期