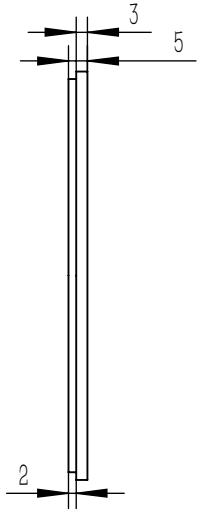

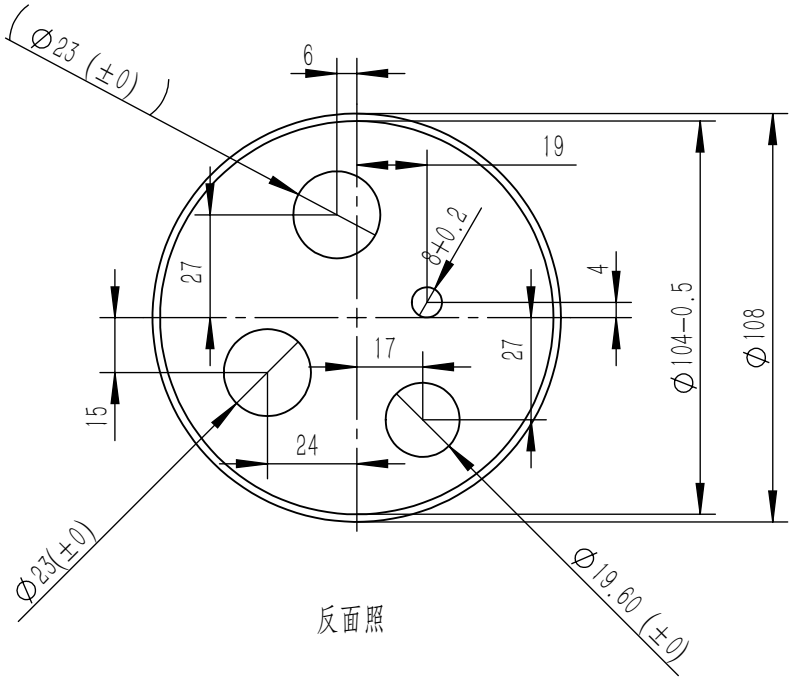

反面照

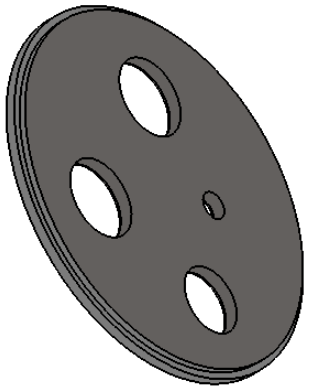

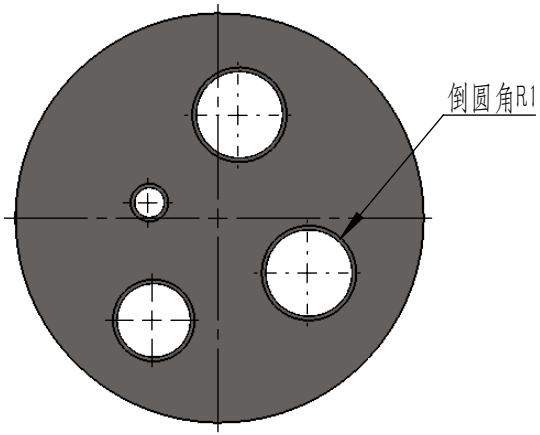

正面照

1. 法兰为304材质
2. 直径108mm 厚度5.0mm，
   台阶直径:104（-0.5mm）厚度:2.0mm
3. 图纸由贵司保存好！

								上海昭菡电热电器有限公司
标记	处数	分区	更改文件号	签名	2016-8-22	阶段标记	质量	比例
设计			标准化					1:2
校核			工艺			电话:18516001017		HF-JRS1-1
主管设计			审核					
			批准			共 张 第 张	版本	替代

加热管法兰

零件代号

借(通)用件登记

旧底图总号

底图总号

签字

日期